Schaub **Bali I W**

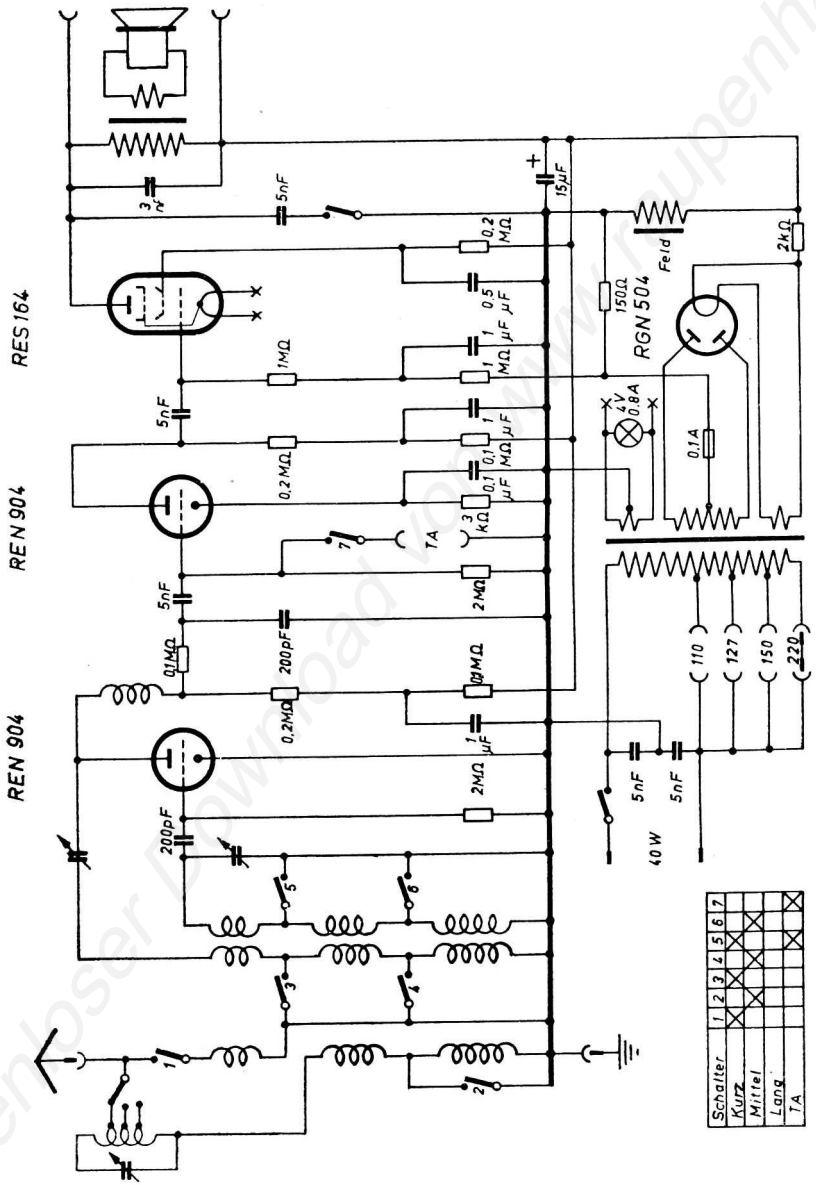

kostenloser Download von www.röhrenhaus.de