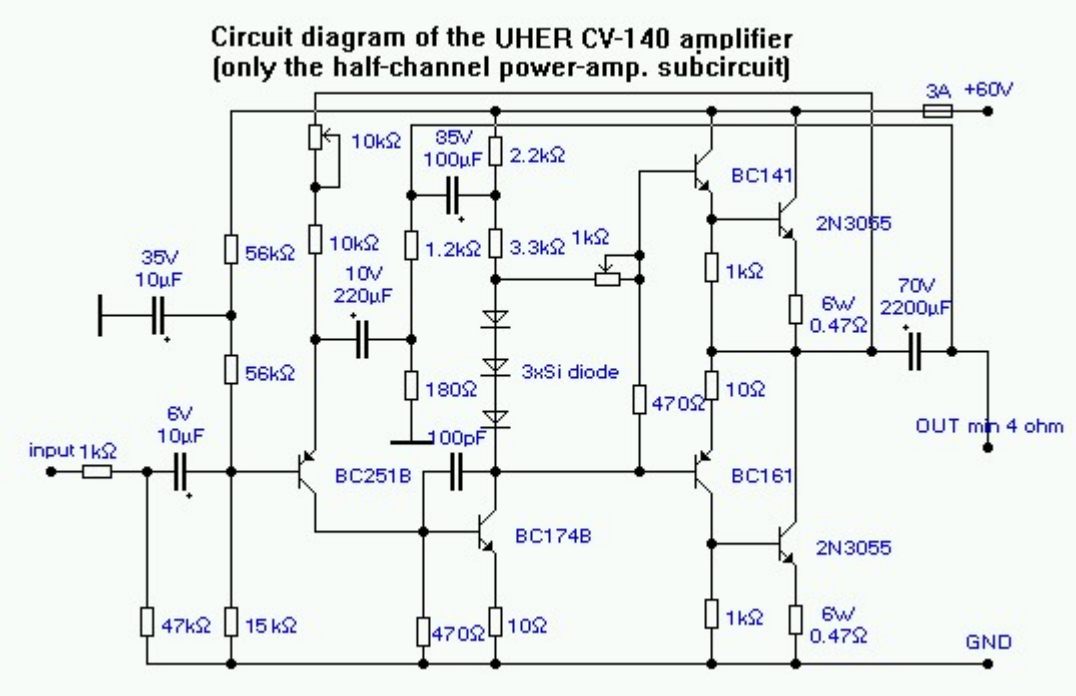
Circuit diagram of the UHER CV-140 amplifier
(only the half-channel power-amp. subcircuit)
3A
+60V
10kΩ
35V
100µF
2.2kΩ
BC141
2N3055
35V
10µF
56kΩ
10kΩ
1.2kΩ
3.3kΩ
1kΩ
1kΩ
10V
220µF
6W
0.47Ω
70V
2200µF
56kΩ
3xSi diode
180Ω
470Ω
10Ω
6V
10µF
100pF
OUT min 4 ohm
input 1kΩ
BC251B
BC161
BC174B
2N3055
47kΩ
15 kΩ
470Ω
10Ω
1kΩ
6W
0.47Ω
GND