N°148	CONSTRUCTEUR LAFAYETTE-FRANCE BORDEAUX	MODÈLE 638	ANNEE 1936	CLASSE A 0607 D 03

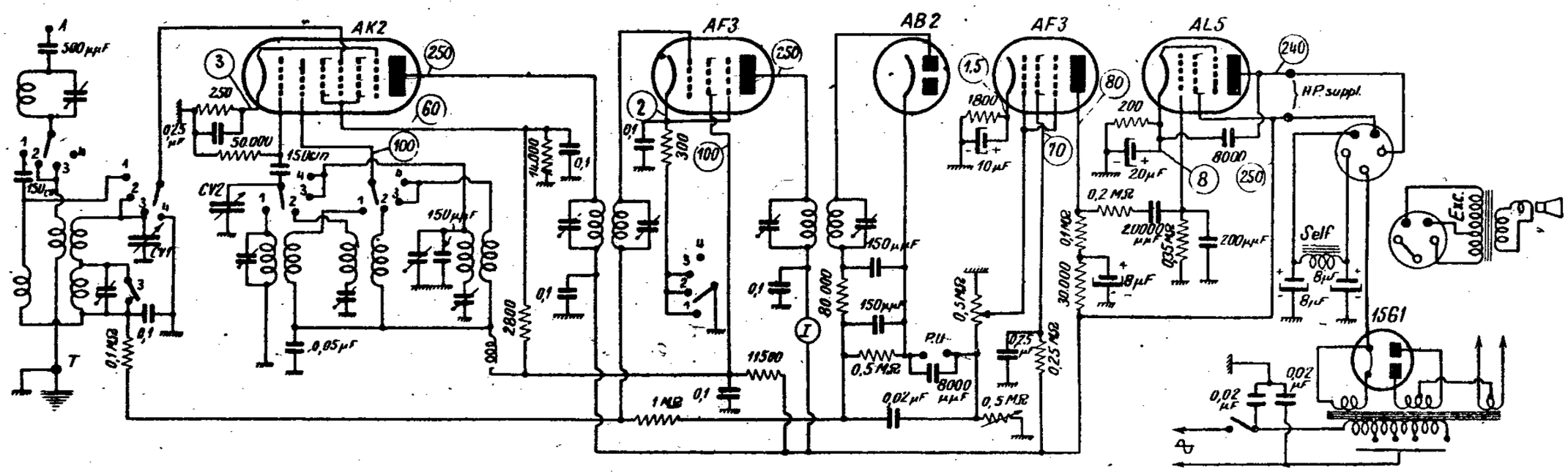

Caractéristiques générales et particularités.

Superhétérodyne à cinq lampes et une valve, fonctionnant sur courant alternatif de 110 à 250 volts et recevant trois gammes d'ondes dont une O.C.

La première lampe est une changeuse de fréquence octode AK2 précédée d'un système d'accord simple, sans présélecteur.

Pour l'oscillateur, les bobinages de chaque gamme sont complètement séparés. Les circuits grille P.O. et G.O. comportent des paddings tandis que le circuit O.C. aboutit directement à la masse.

L'alimentation de l'anode oscillatrice est faite en série, à travers les enroulements de réaction et une bobine d'arrêt H.F. est disposée dans le circuit d'alimentation de cette anode.

L'amplificatrice M.F. est une pentode à pente variable AF3.

Remarquons que dans la position P.U. son circuit cathodique se trouve coupé, ce qui supprime toute possibilité de gêne par une émission, lorsqu'on écoute un disque.

La détection se fait par une double diode séparée AB2. Un circuit-filtre à résistance et capacités est prévu dans le circuit de détection. L'antifading n'est pas retardé et appliqué à la changeuse de fréquence et à l'amplificatrice M.F.

Un indicateur visuel est intercalé dans le circuit anodique de l'amplificatrice M.F. Il est constitué par un milliampèremètre à ombre.

Un pont à trois résistances permet d'alimenter les écrans de la AK2 et de la AF3.

Une cellule de découplage est prévue dans le circuit anodique de la AF3 préamplificatrice B.F. Le filtrage est fait en deux cellules dont la première comprend une inductance et la seconde la bobine d'excitation du dynamique.

Commutation.

Les contacts s'établissent de la façon suivante, pour les quatre positions du commutateur :

1. — O.C.
2. — P.O.
3. — G.O.
4. — P.U.

Dépannage.

Attention au condensateur de 8.000 cm placé entre la plaque de lampe finale et la cathode. Si ce condensateur claque, la résistance de polarisation sera détruite et le condensateur électrochimique correspondant finira par claquer.

Le pont des résistances alimentant les écrans des lampes AK2 et AF3 est traversé par une intensité assez importante. Faire attention, si on procède au remplacement de ces résistances, que leur « wattage » soit suffisant.

Le silence complet, en radio, peut provenir de l'indicateur visuel d'accord dont la bobine est coupée. Si on n'a pas la pièce équivalente sous la main, on peut, simplement, court-circuiter l'indicateur.

Alignement.

Les transformateurs M.F. sont accordés sur 450 kHz.