CONSTRUCTEUR	MODÈLE	ANNÉE	CLASSE	
LAFAYETTE-FRANCE BORDEAUX	538	1936	A 0506003	N° 63

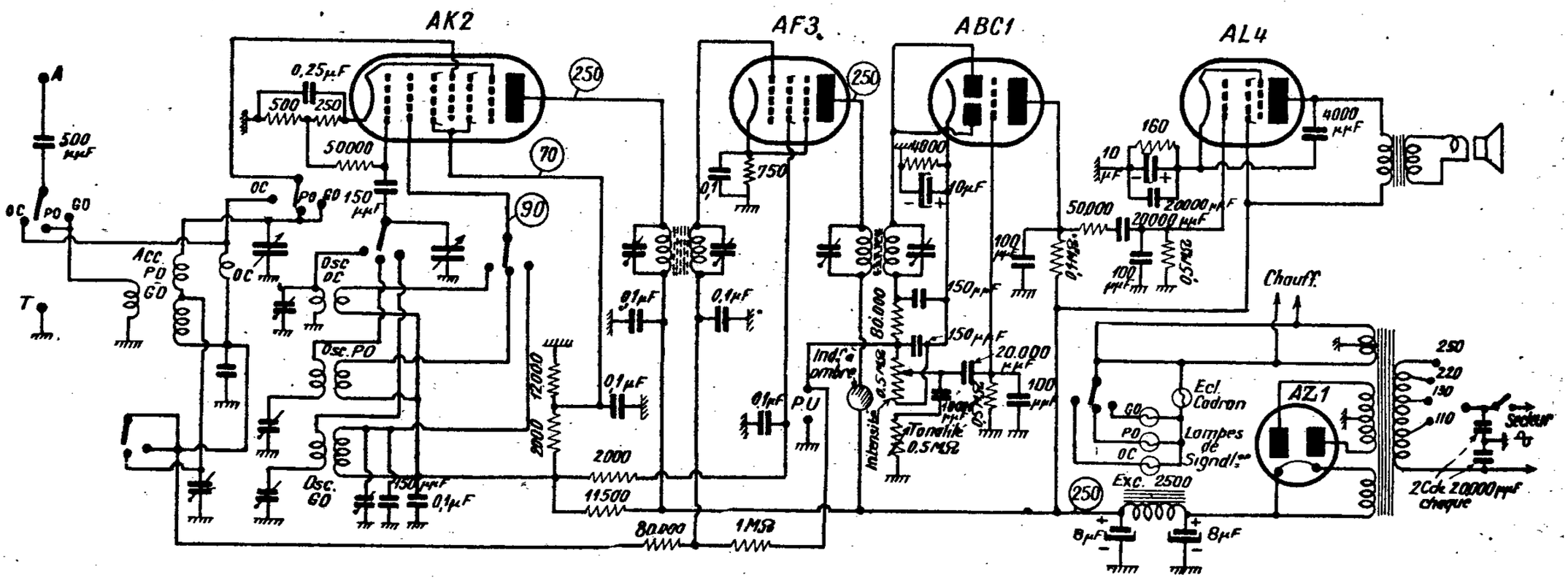

Caractéristiques générales.

L'appareil est un super toutes ondes à 4 lampes plus valve. Les lampes utilisées sont de la série transcontinentale 4 volts. En P.O. et G.O., l'attaque de l'octode se fait par circuit accordé comportant un primaire à grande self-induction, ayant en combinaison avec une antenne moyenne, une résonance propre aux environs de 600 m. En O.C. on utilise un circuit semi-apériodique avec transmission uniforme sur la bande 19 à 55 m. La partie oscillatrice comporte 3 paires d'enroulements absolument indépendants, se substituant les unes aux autres par le jeu du commutateur.

L'amplificateur M. F. comporte deux transformateurs à noyau de fer. Cet étage est équipé avec une penthode comportant dans son circuit anodique un indicateur d'accord à ombre. La détection est effectuée par la partie diode de la ABC1. Un filtre H.F. composé d'une résistance et de deux condensateurs est branché avant la résistance de charge de la diode. La totalité de la tension redressée est utilisée pour le C.A.V. La commande de tonalité est assurée par un potentiomètre en série avec un condensateur, le tout branché entre la masse et le curseur du régulateur d'intensité. Un deuxième filtre H.F. est utilisé entre la plaque de l'ABC1 et de la AL4. Le H.P. se branche sur trois fils. La commutation s'effectue par un commutateur à 6 circuits.

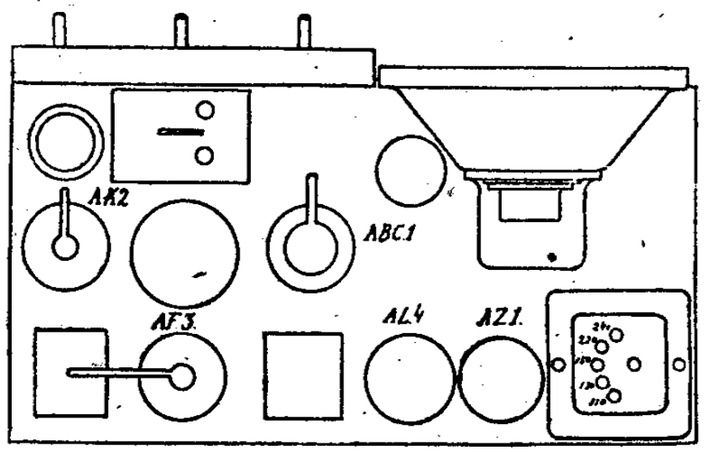

Disposition des éléments sur la platine du châssis.

Dépannage.

En essayant sur pick-up, voir si la puissance est normale, si trop faible ou déformation, contrôler les électrolytiques de filtrage et celui de polarisation.

Des crachements peuvent être provoqués par chacun des deux potentiomètres.

Le manque de sensibilité ou de sélectivité sera probablement dû au désaccord des M.F.

L'alignement.

L'alignement se fait d'abord en P.O., puis en G.O. Les points de recoupement sont : 220, 375, 500, 1.300 et 1.800 m ; en O.C. les points de concordance avec le cadran sont assurés sur 25 mètres et sur 50 mètres. Le premier par un trimmer spécial, le second par un déplacement des spires de l'oscillateur O.C. La M.F. est réglée sur 472 kHz.