CONSTRUCTEUR	MODÈLE	ANNÉE	CLASSE	
DUCRETET PARIS	C745	1936	A0506002	N° 174

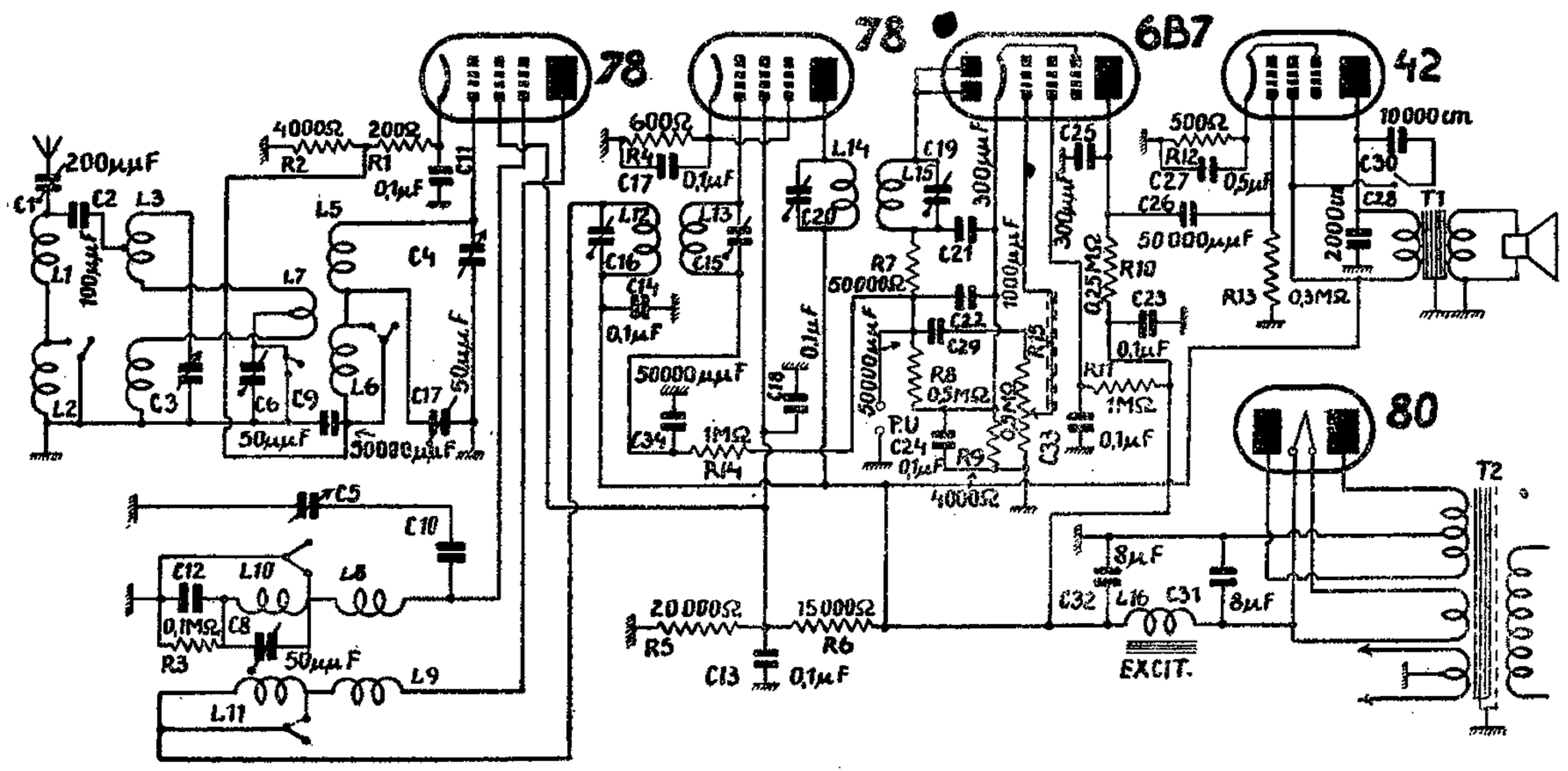

Caractéristiques générales et particularités.

Ce récepteur a été fabriqué en deux séries. La première, dont nous reproduisons le schéma, comportait une penthode 78 en changeuse de fréquence. La seconde, type définitif, avait son schéma identique à celui du récepteur C725 dont nous avons déjà donné la description (Schéma n° 20). Examinons donc le schéma primitif.

Le système d'accord est à présélecteur à deux circuits accordés. L'oscillation locale est obtenue par couplage entre le circuit d'anode et celui de grille suppresseuse. Le couplage entre les deux circuits est inductif.

L'amplification M.F. se fait par une 78, à pente variable et l'élément double diode d'une 6B7 travaille comme détectrice. La préamplificatrice BF est constituée par l'élément penthode de la 6B7.

L'antifading n'est pas retardé et appliqué aux deux premières lampes.

Récepteur C 745, modèle définitif.

Le schéma du C745 définitif est exactement le même que celui du C725, nous l'avons dit, seule l'ébénisterie est plus grande et plus luxueuse et le haut-parleur est un 22 cm.

Dépannage.

Tout ce qui sera dit au sujet du récepteur C745 s'applique, bien entendu, au modèle C725.

La consommation au secteur, pour une tension de ce dernier de 115 volts, est de 0,5 ampère environ.

La liste des résistances des différents circuits que nous donnons ci-dessous permettra la vérification rapide du récepteur.

Lampe 6A7.

Filament et masse : 0.

Plaque et masse : 200.000 ohms.

Tensions

H.T. avant filtrage.	370 V
H.T. après filtrage .	250—
Plaque 42	240—
Cathode 42	16—
Plaque 6B7	60—
Ecrans 6B7	30—
Cathode 6B7	1,5—
Ecrans 78	100—
Cathode 78 (MF) .	3—
Cathode 78 (oscil.)	5—

Met dank aan Leo Smits