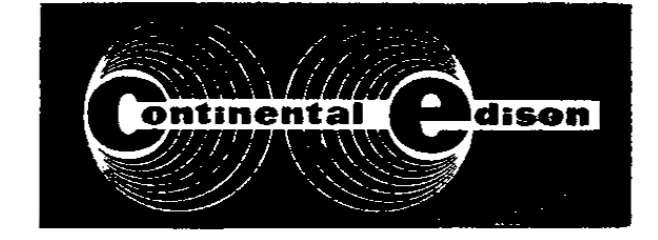

POSTE DE TABLE A 531

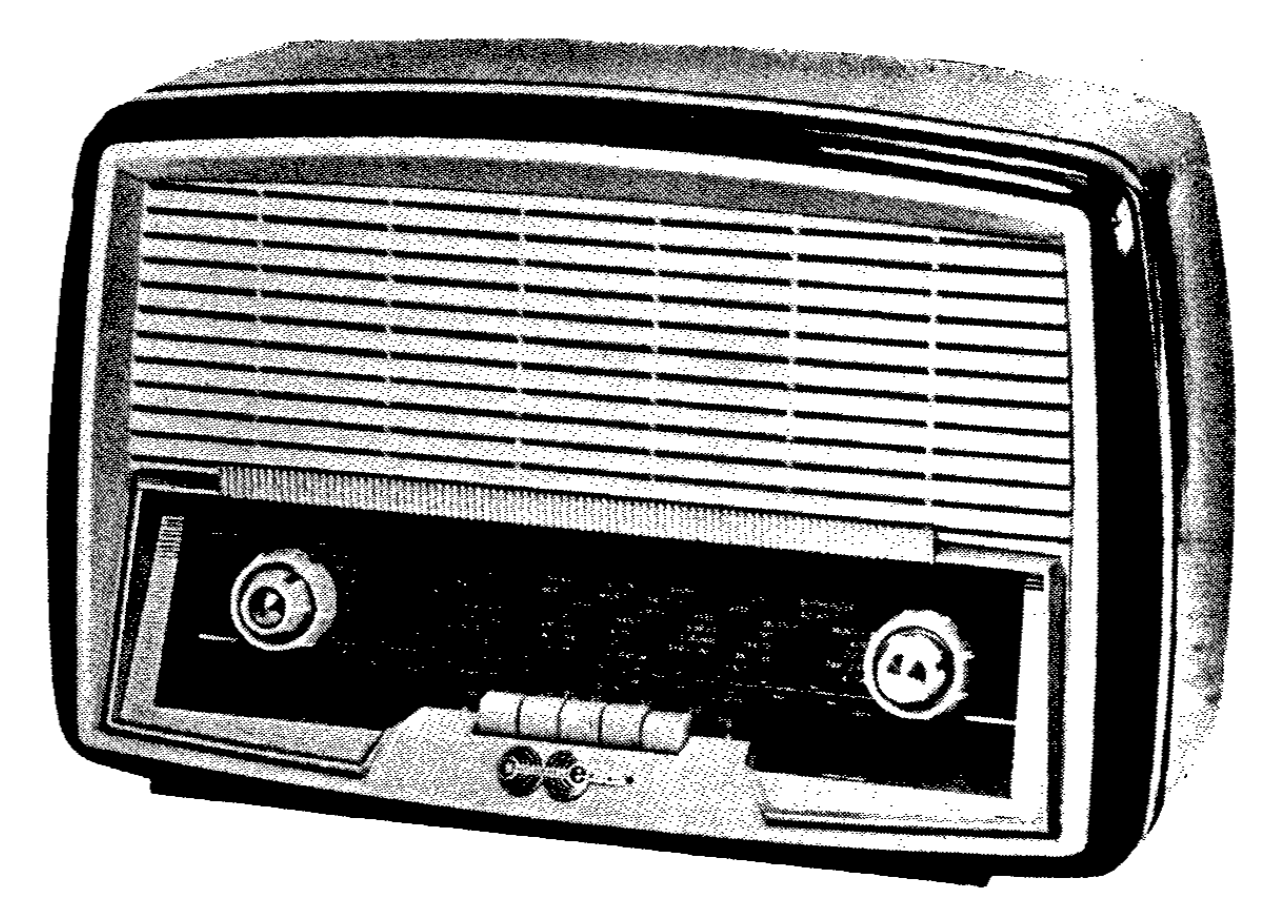

Poste de table A 531

CARACTÉRISTIQUES GÉNÉRALES

PRESENTATION : Coffret bakélite, façade plastique. Decoration : métal (marque, boutons et dessus du cadran).

ALIMENTATION : 117 - 125 - 145 - 220 - 245 V - Alternatif par transformateur.

H. F. : Grand cadre à air blindé rotatif.
Efficacité antiparasite maximum par son bobinage et son montage série parallèle.

EQUIPEMENT : 5 tubes : 6 AJ8/ECH 81, EF 93/6 BA6, EBC 91/6 AV6, 6 BQ5/EL 84, 6 V4/EZ 80

GAMMES : GO : 1000 à 2000 m. BE : 39,5 à 51 m.
PO : 187 à 578 m. OC : 16 à 41 m.
Par clavier 5 touches, la position PU étant la première touche.

B. F. : Haut-parleur elliptique ticonal à haute performance.
Transformateur de sortie spécial grand modèle, haute qualité.
Contre-réaction - correction automatique du timbre à faible puissance.
Contrôle de tonalité.
Puissance de sortie : 4 W,5 à moins de 10 % de distorsion.
Filtrage : 2 × 50 μF

PRISES : Antenne complémentaire - terre - PU.
Haut-parleur supplémentaire.

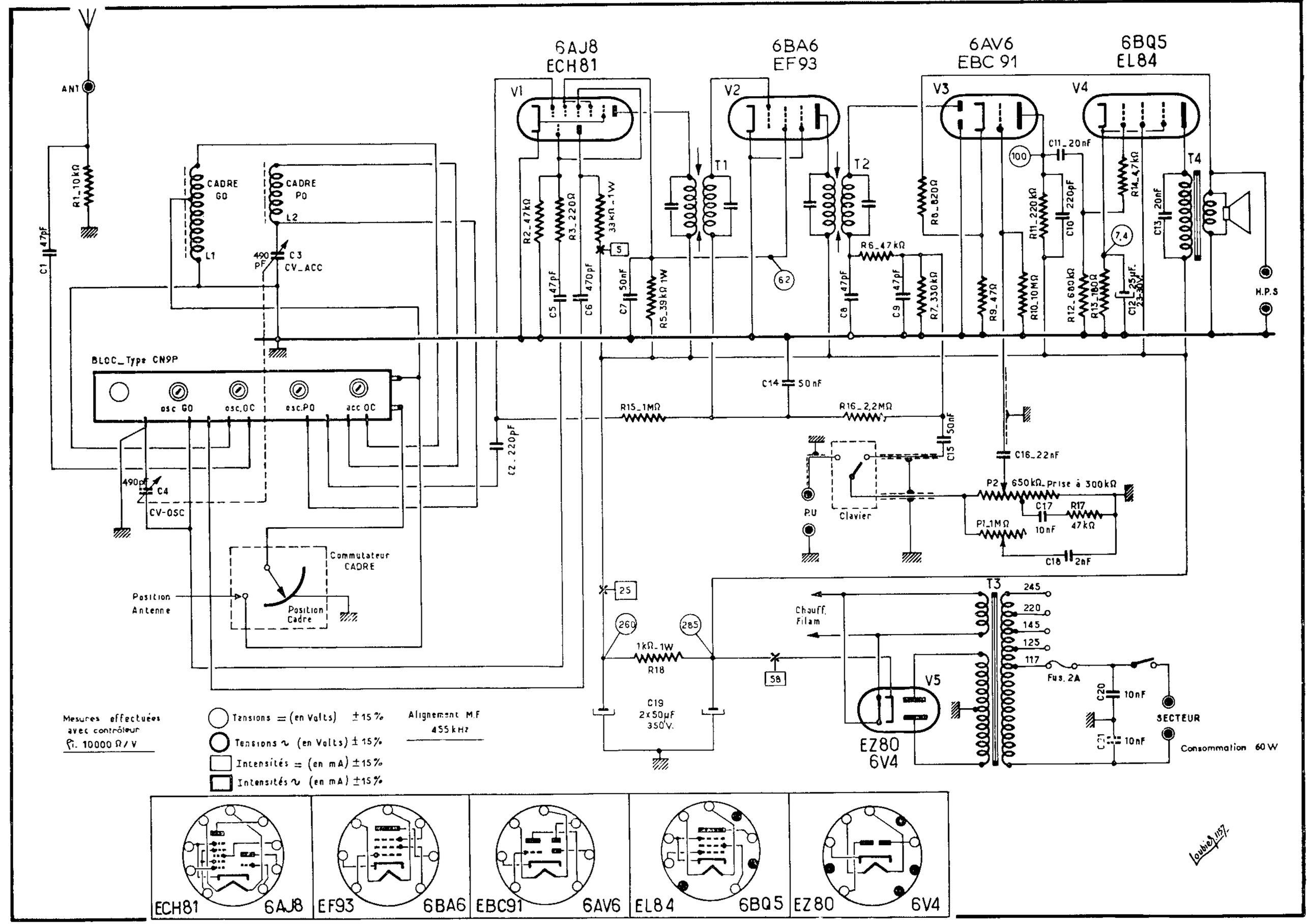
6AJ8
ECH81
6BA6
EF93
6AV6
EBC 91
6BQ5
EL84
V1
V2
V3
V4
V5
T1
T2
T3
T4
ANT
R1_10kΩ
C1 47pF
CADRE GO
CADRE PO
L1
L2
490 pF
C3
CV_ACC
BLOC_Type CN9P
osc GO
osc.OC
osc.PO
acc OC
490pF
C4
CV-OSC
Commutateur CADRE
Position Antenne
Position Cadre
C2_220pF
R2_47kΩ
R3_220Ω
33kΩ_1W
5
C5 47pF
C6 470pF
C7 50nF
R5_39kΩ 1W
62
R6_47kΩ
C8 47pF
C9 47pF
R7_330kΩ
R8_820Ω
R9_47Ω
C11_20nF
100
R11_220kΩ
C10 220pF
R10_10MΩ
R14_47kΩ
7,4
R12_680kΩ
R13_180Ω
C12_25µF 25-30V
C13 20nF
H.P.S
C14 50nF
R15_1MΩ
R16_2,2MΩ
C15 50nF
C16_22nF
P2 650kΩ_Prise à 300kΩ
C17 10nF
R17 47kΩ
P1_1MΩ
C18 2nF
P.U
Clavier
25
260
285
1kΩ_1W
R18
C19 2x50µF 350V.
58
Chauff. Filam
245
220
145
125
117
Fus. 2A
C20 10nF
C21 10nF
SECTEUR
Consommation 60 W
EZ80
6V4
Mesures effectuées avec contrôleur Ri. 10000 Ω/V
Tensions = (en Volts) ±15%
Tensions ∿ (en Volts) ±15%
Intensités = (en mA) ±15%
Intensités ∿ (en mA) ±15%
Alignement M.F 455 kHz
ECH81 6AJ8
EF93 6BA6
EBC91 6AV6
EL84 6BQ5
EZ80 6V4